GLOWNE PARAMETRY

Udzwig nominalny:	450	kg
	6	Osoby
Predkosc:	1	m/s
Przejazd:	15	m
Ilosc przystankow:	6	
Ilosc dojsc:	6	

Napiecie elektryczne:	380	V
Nr fazy:		
Czestotliwosc:	50	Hz
Moc oswietleniowa:	220	V
Moc:	2.96	kW
	4	HP
Prad nominalny:	8	A
Prad startowy:	16	A

Max waga kabiny+ramy: 577 kg

Typ sterowania: COLEC-SELEC SIMPLEX

UDZWIG W DaN

P1:	3208	daN	P6:		daN
P2:		daN	P7:		daN
P3:	863	daN	P8:		daN
P4:	2054	daN	P9:		daN
P5:		daN	P10:		daN

F1x:±	10	daN	F4x:±	20	daN
F1y:±	230	daN	F4y:±	130	daN
F2x:±	20	daN	F5x:±	20	daN
F2y:±	230	daN	F5y:±	160	daN
F3x:±	270	daN			

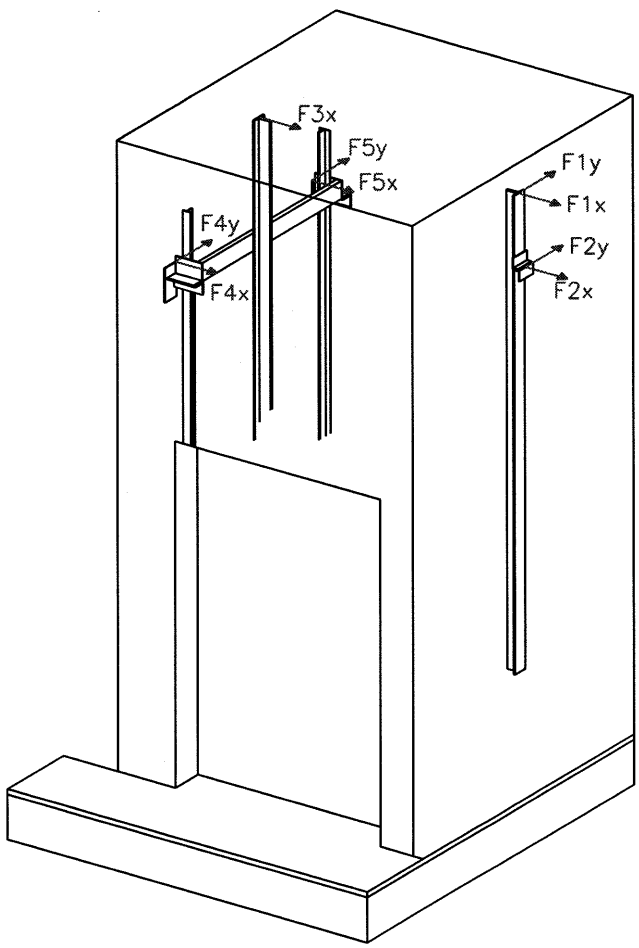

UWAGI

- Wszystkie warunki zawarte w dokumencie 'Praca i dostawa platne przez klienta' musza byc spelnione

OBCIAZENIE NA PROWADNICACH

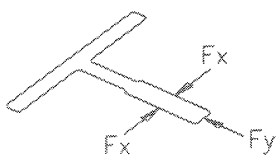

Fx:	30	daN
Fy:	34	daN

EDYCJA	MODYFIKACJA	DATA	PODPIS
-	-	-	-

KLIENT: KRAKDZWIG - EXKR

ADRES: katalog MRLG450AA

MIASTO:

ORONA

NARYSOWANE 23-12-2010 EXKR	SKALA	RYSUNEK NR	
SPRAWDZONE	JEDNOSTKA mm	STRONA 1 / 7	REF: KR000425

ORONA

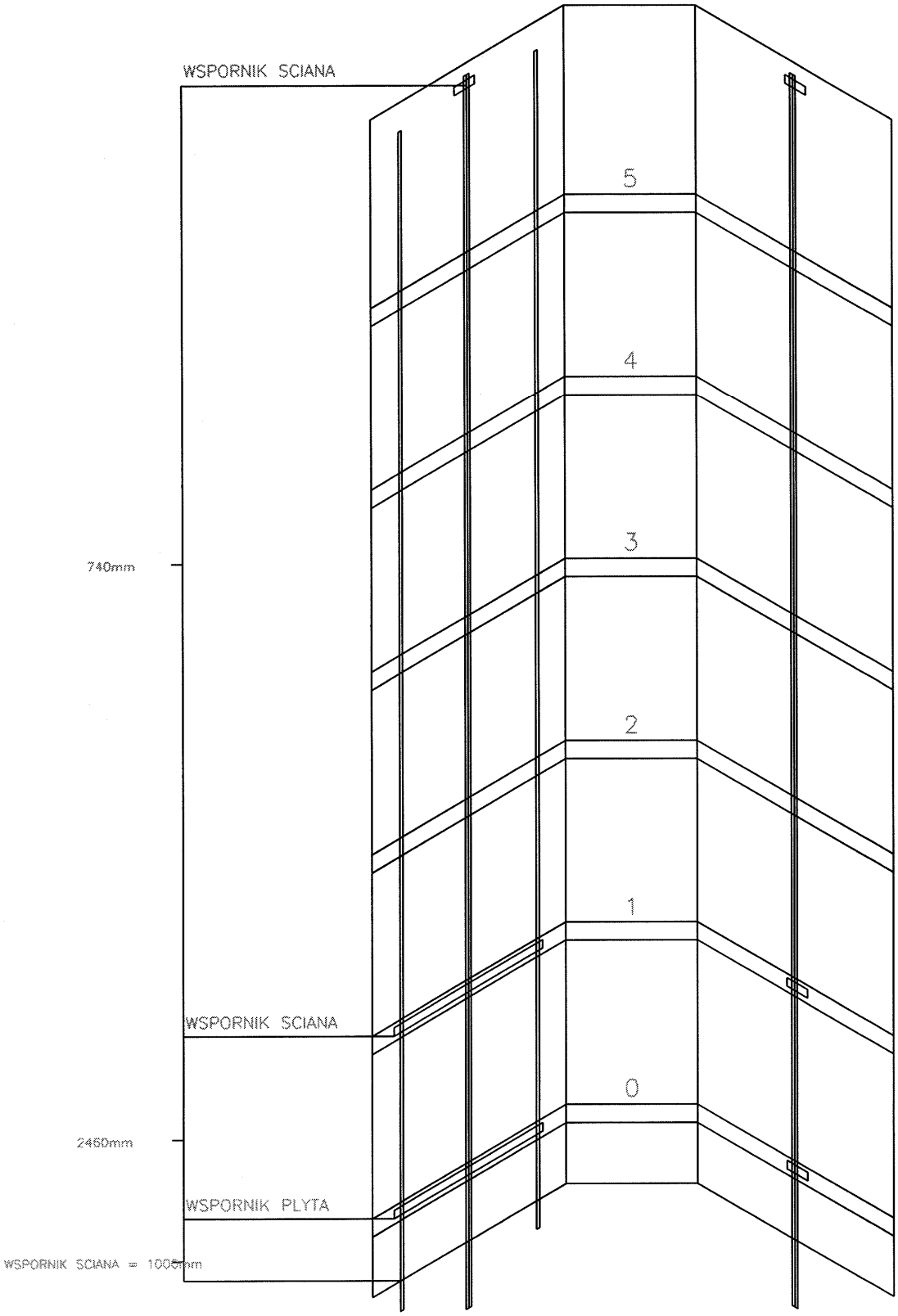

KLIENT:	KRAKDZWIG – EXKR		
ADRES:	katalog MRLG450AA		
MIASTO:			
NARYSOWANE 23-12-2010 EXKR	SKALA	RYSUNEK NR	
SPRAWDZONE	JEDNOSTKA mm	STRONA 2 / 7	REF: KR000425

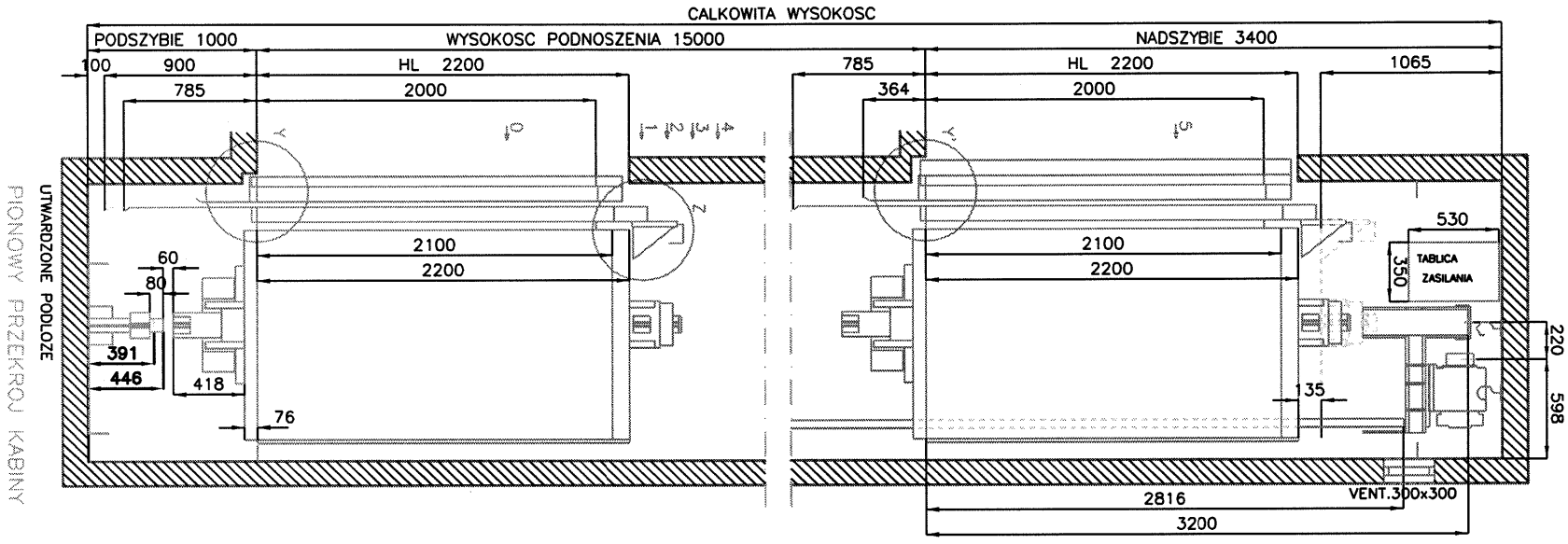

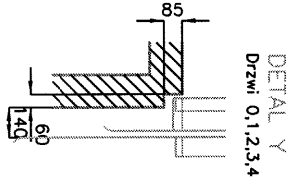

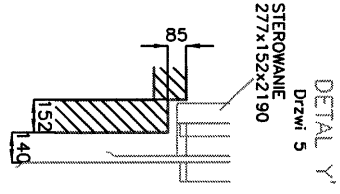

ORONA	KLIENT: KRAKDZWIG – EXKR	NARYSOWANE 23-12-2010 EXKR	SKALA	RYSUNEK NR	ORONA
	ADRES: katalog MRLG450AA	SPRAWDZONE	JEDNOSTKA mm	STRONA 3 / 7	REF: KR000425
	MIASTO:				

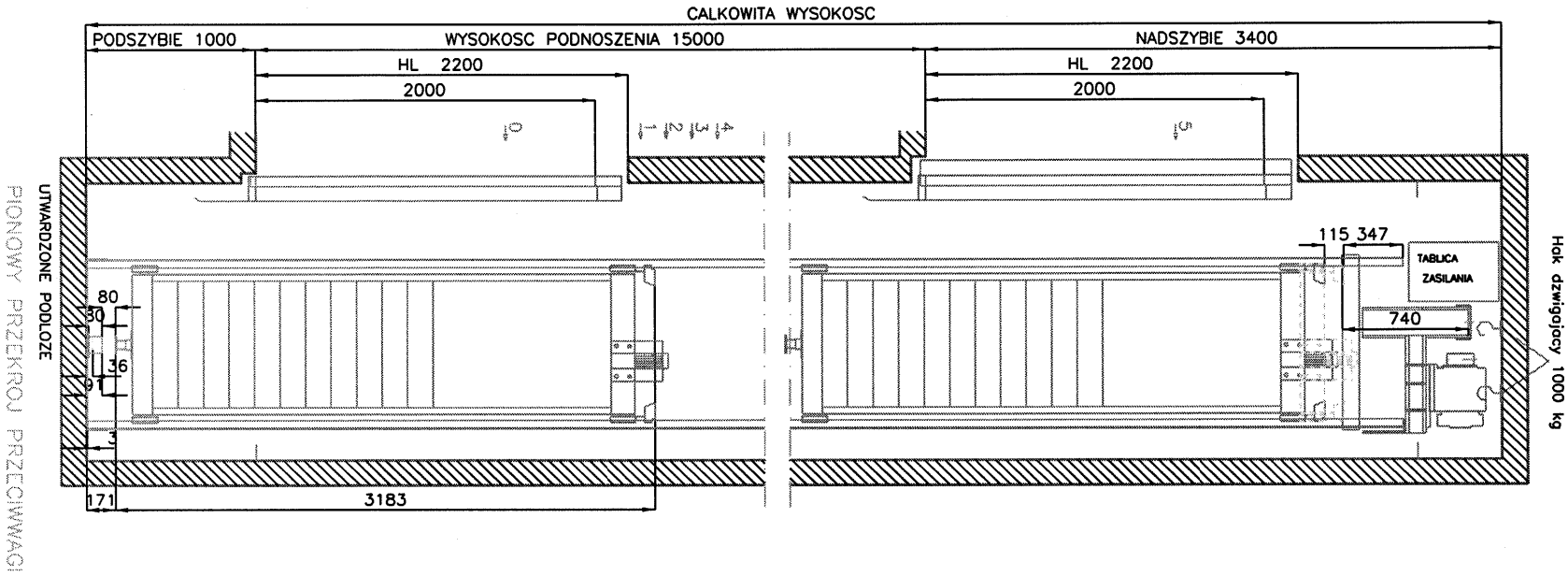

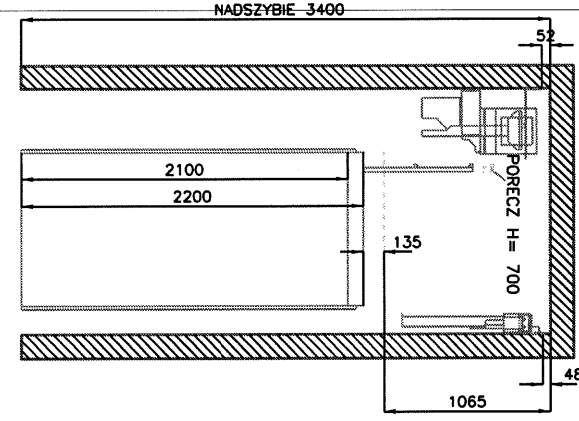

ORONA	KLIENT: KRAKDZWIG – EXKR	NARYSOWANE 23-12-2010 EXKR	SKALA	RYSUNEK NR	ORONA
	ADRES: katalog MRLG450AA				
	MIASTO:	SPRAWDZONE	JEDNOSTKA mm	STRONA 4 / 7	REF: KR000425

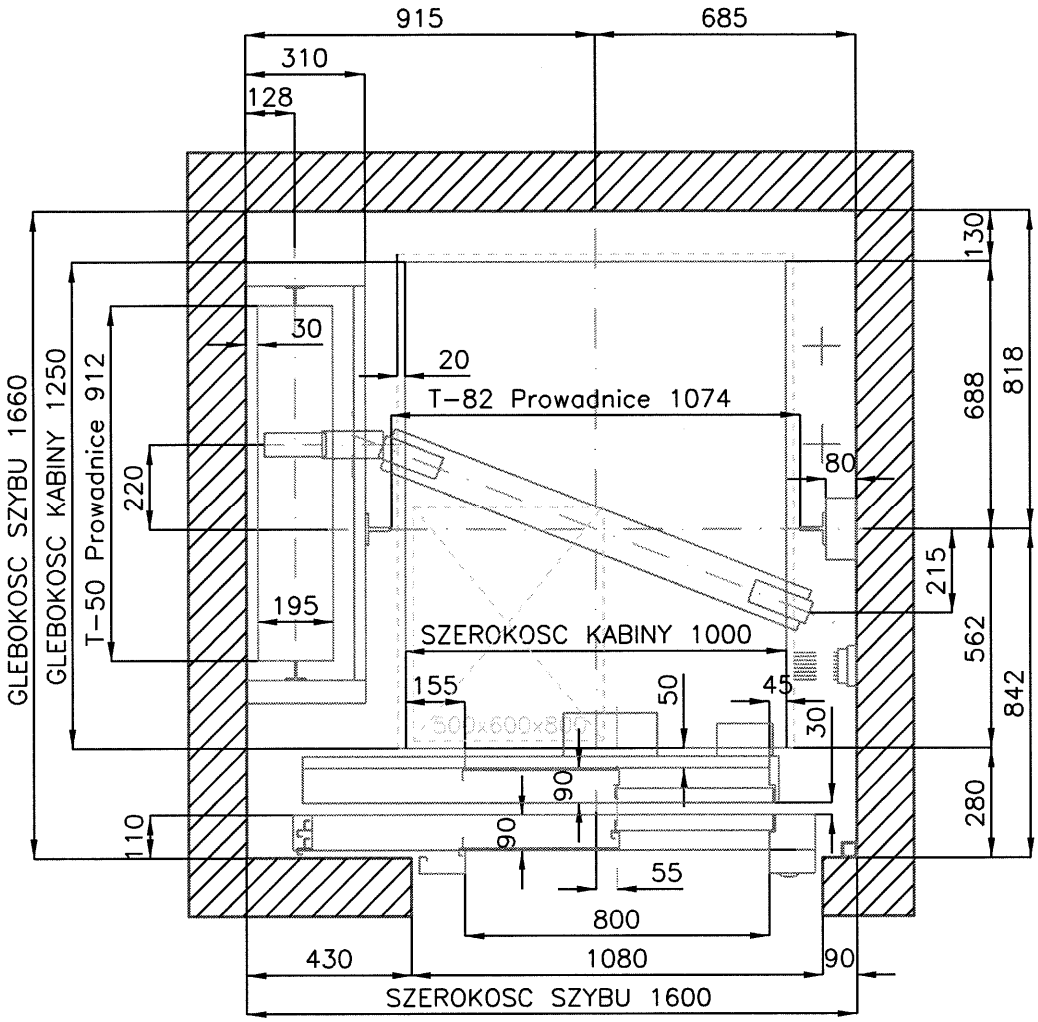

Drzwi 0,1,2,3,4

PLAN SZYBU

Skala 1/20

Drzwi 5

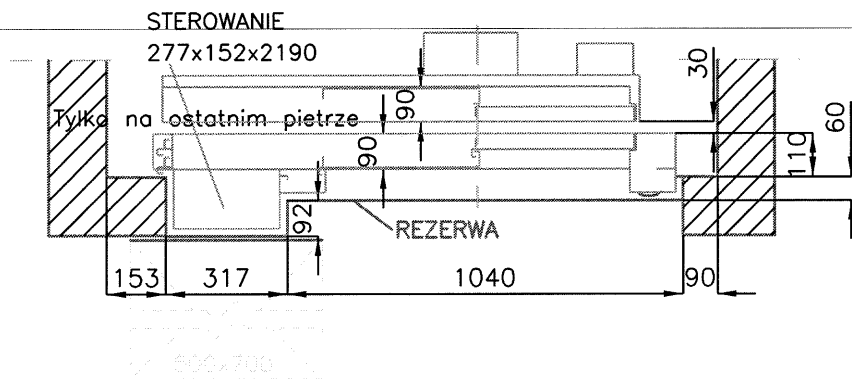

KLIENT:	KRAKDZWIG – EXKR		
ADRES:	katalog MRLG450AA		
MIASTO:			
NARYSOWANE 23-12-2010 EXKR	SKALA	RYSUNEK NR	
SPRAWDZONE	JEDNOSTKA mm	STRONA 5 / 7	REF: KR000425

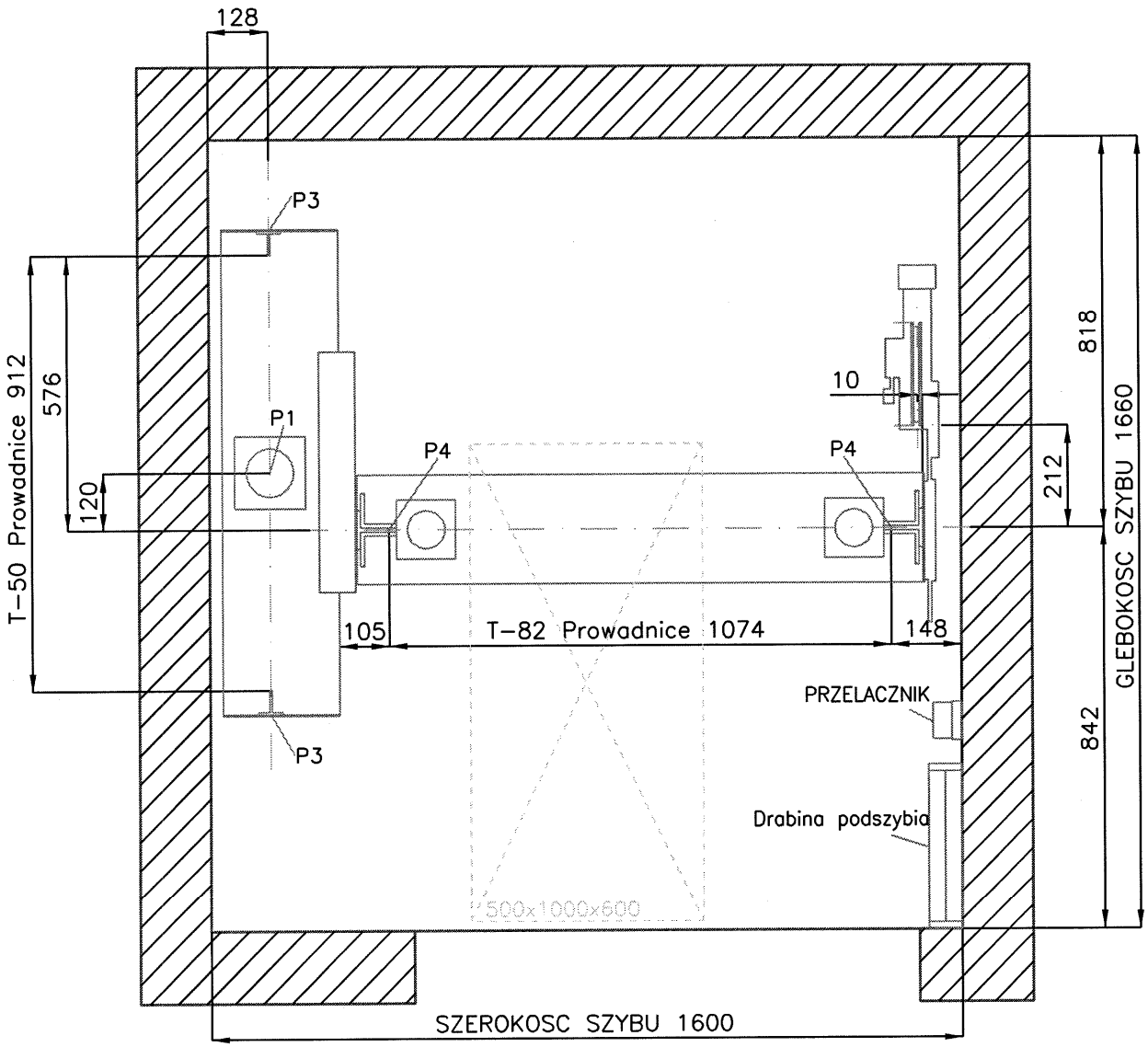

PLAN PODSZYBIA
Skala 1/15

KLIENT: KRAKDZWIG - EXKR			
ADRES: katalog MRLG450AA			
MIASTO:			
NARYSOWANE 23-12-2010 EXKR	SKALA	RYSUNEK NR	
SPRAWDZONE	JEDNOSTKA mm	STRONA 6 / 7	REF: KR000425

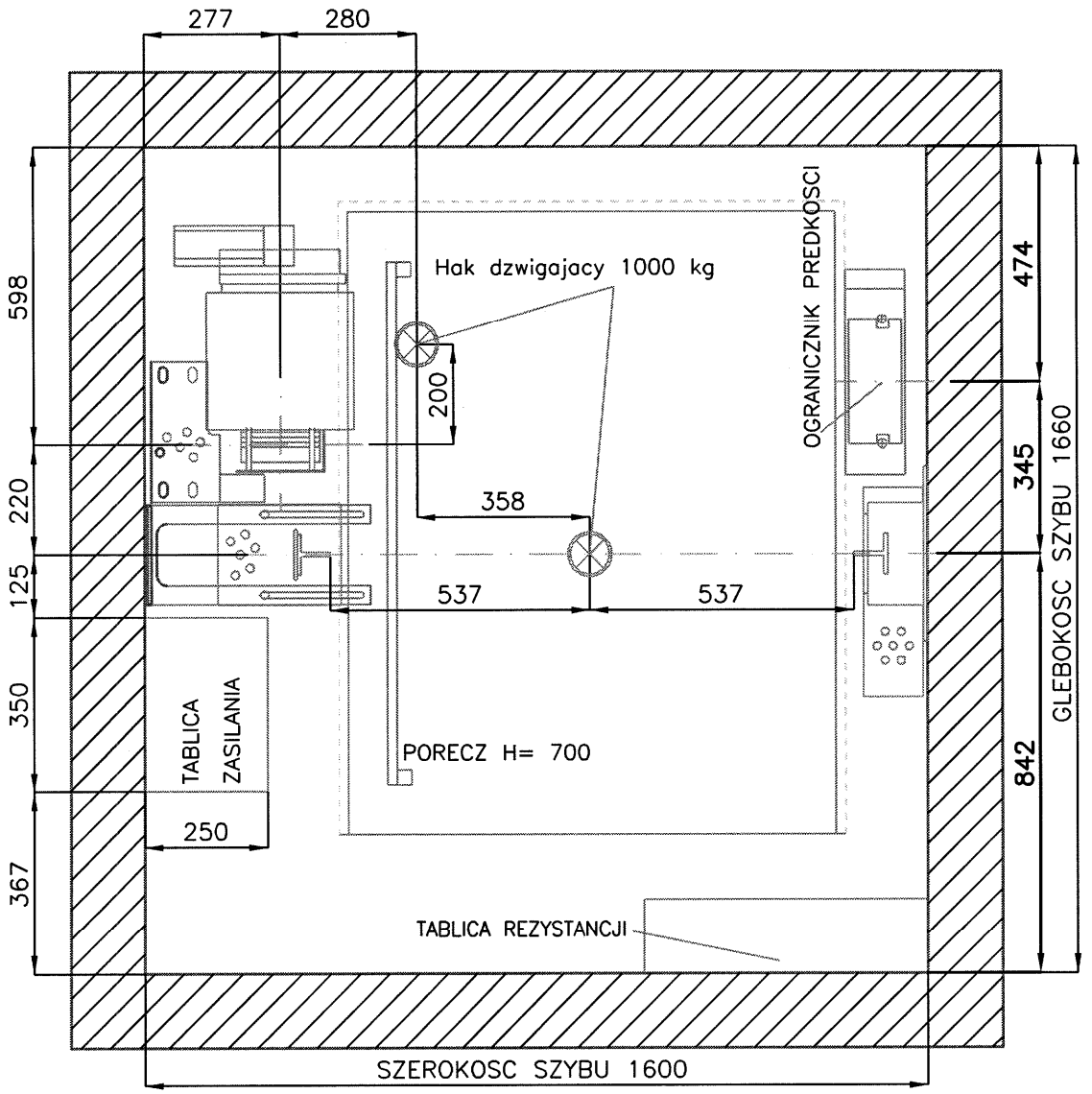

RZUT MASZYNY
Skala 1/15

KLIENT: KRAKDZWIG – EXKR				
ADRES: katalog MRLG450AA				
MIASTO:				
NARYSOWANE 23-12-2010 EXKP	SKALA	RYSUNEK NR		
SPRAWDZONE	JEDNOSTKA mm	STRONA 7 / 7	REF: KR000425	